ՀԱՆԳՈՒՅՑ «I»
Մ1 : 25

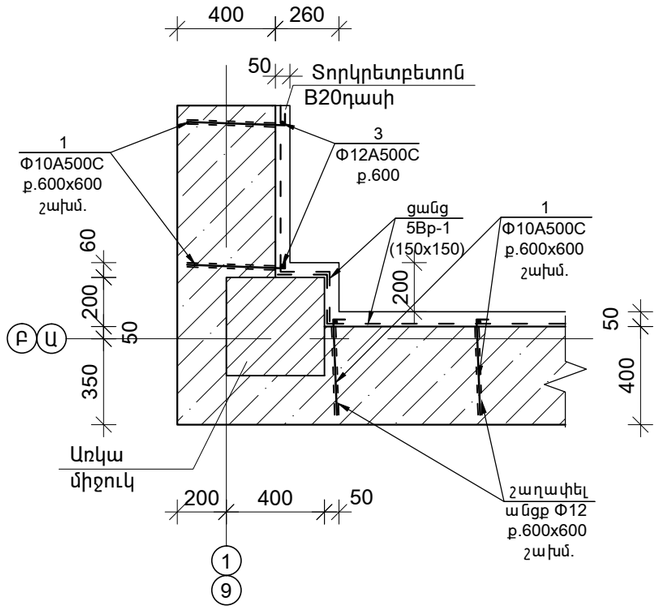

ՀԱՆԳՈՒՅՑ «II»
Մ1 : 25

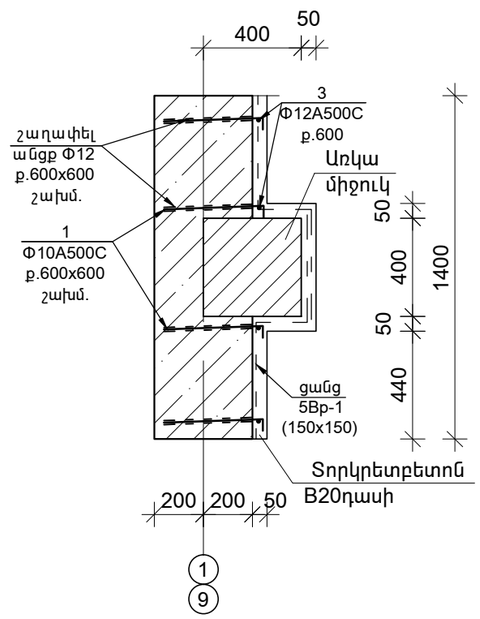

ՀԱՆԳՈՒՅՑ «V»
Մ1 : 25

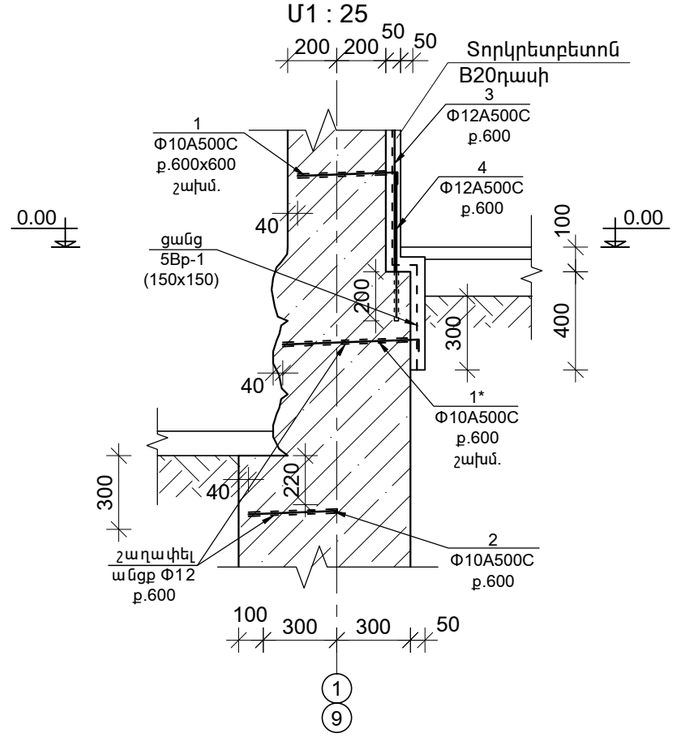

ՀԱՆԳՈՒՅՑ «III»
Մ1 : 25

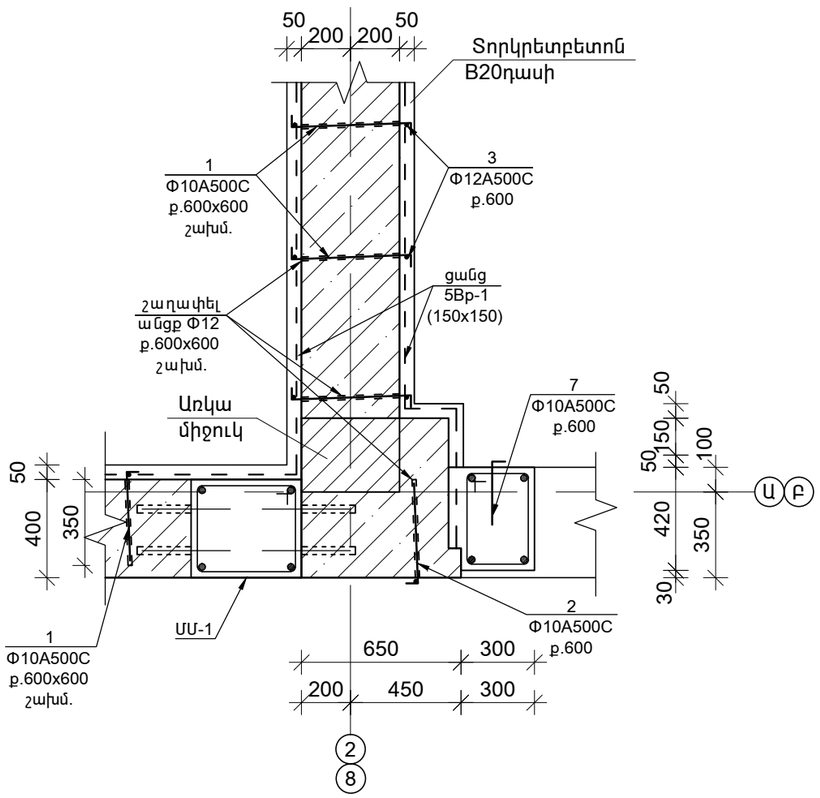

ՀԱՆԳՈՒՅՑ «IV»
Մ1 : 25

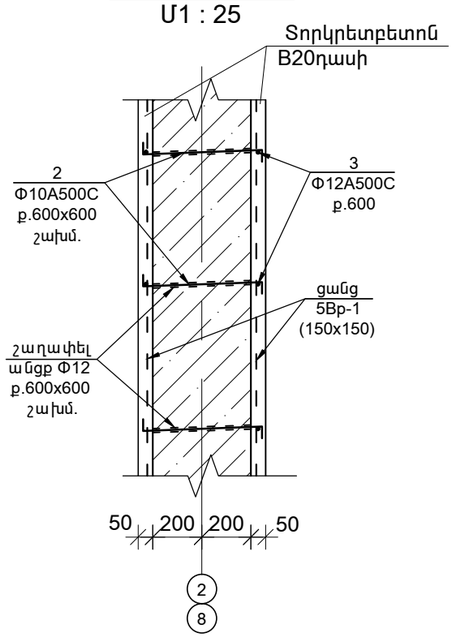

ՀԱՆԳՈՒՅՑ «VI»
Մ1 : 25

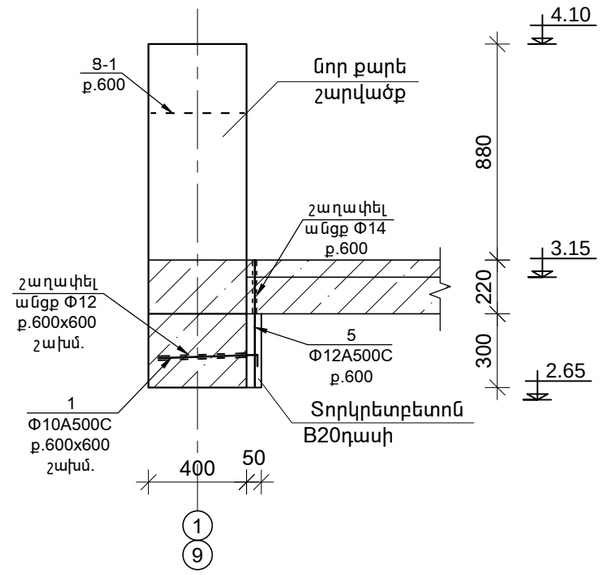

ԳԼԽ. ճԱՐՏ.	Ա.ՅՈՎՀԱՆՆԻՍՅԱՆ			ԿՈՏԱՅՔԻ ՄԱՐԶԻ ԱԲՈՎՅԱՆԻ ԹԻՎ 3 ՄԱՆԿԱՊԱՐՏԵԶԻ ՎԵՐԱԿԱՌՈՒՑՄԱՆ ՆԱԽԱԳԾԱՅԻՆ ԱՇԽԱՏԱՆՔՆԵՐԻ ԻՐԱԿԱՆՑՈՒՄ	TPD - 19 (TKQ - 08)		ԿԵ
Ն.Գ.ճ.	Լ.ԱՂԱՋԱՆՅԱՆ				ՓՈՒԼ	ԹԵՐԹ	ԹԵՐԹԵՐ
ԲԱԺՆԻ ՊԵՏ	Լ.ԱՂԱՋԱՆՅԱՆ				Ա	13	57
ԳԼԽ.ՄԱՍՆ.	Կ.ԳՐԻԳՈՐՅԱՆ			ՊԱՏԵՐԻ ՈՒԺԵՂԱՑՈՒՄՆԵՐԻ ՀԱՆԳՈՒՅՑՆԵՐ			
ՆԱԽԱԳԾԵՑ.	Ա.ՊԱՊՈՅԱՆ						